No.Dokumen		Revisi:	Tanggal Terbit:
Formulir	**CHECK LIST INSPEKSI ELECTRIC COMPRESSOR**		Halaman: dari

Departemen : _____ No. Alat : _____

Tanggal Inspeksi : _____ Model /Type : _____

Sertifikat Alat : _____

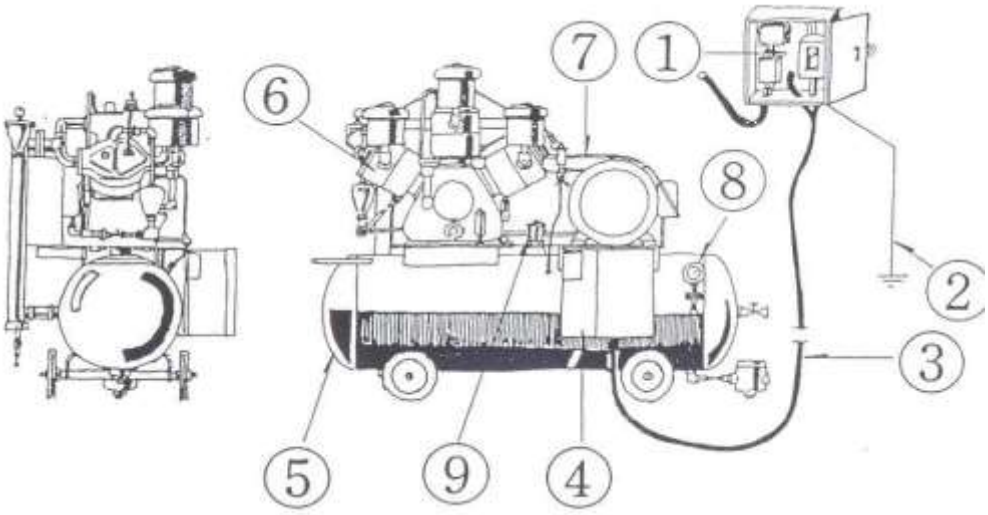

No.	Item Inspeksi	Kondisi		Fungsi		Keterangan
		Baik	Buruk	Baik	Buruk	
1	PANEL LISTRIK					
2	GROUNDING					
3	KABEL POWER					
4	BOX SWITCH					
5	TABUNG COMPRESSOR					
6	PISTON COMPRESSOR					
7	FAN BELT					
8	PRESSURE METER					
9	VALVE					

Diinspeksi oleh :		Diketahui oleh :
(_____)	(_____)	(_____)
Safety Officer	Bagian Mekanik	Manager

Copyright © 2021 BelajarK3.Com all right reserved